AUVINT
АУДИО ВИДЕО РЕШЕНИЯ

auvint.ru
г. Иркутск, ул. Баррикад, 51/9
+7 (3952) 265-994
opt@auvint.ru

AUVINT
АУДИО ВИДЕО РЕШЕНИЯ

О компании

В производственный отдел компании AUVINT мы вложили весь свой многолетний опыт работы в сфере мультимедийного и интерактивного оборудования. Задача: дать клиентам максимально качественные и подходящие ему решения. А как известно, хочешь сделать хорошо — сделай это сам.

Продукция Auvint отлично спроектирована и позволяет удобно подключать внешние устройства, проводить техническое обслуживание и модернизацию. При производстве мы используем листовой металл расчётной толщины для обеспечения достаточной жёсткости и устойчивости к деформации.

Особое внимание отведено внешнему виду — порошковая покраска придаёт продукции премиальный внешний вид и устойчива к повреждениям, а конструкция прорабатывается нашим конструкторским отделом совместно с дизайнерами. Внутренняя часть изделий соответствует внешней — все соединения делаются с помощью пайки и коннекторов. Резка всех деталей корпуса производится на лазерном ЧПУ-станке.

И самое главное — мелкосерийное производство открывает возможности кастомизации и брендирования для каждого изделия.
Вы выбираете только то, что нужно именно вам.
Оптимизация и индивидуальный подход в чистом виде!

3 года
производства

30
интерактивных столов

50
интерактивных трибун

50+
партнёров от Калининграда до Владивостока

AUVINT
АУДИО ВИДЕО РЕШЕНИЯ

Интерактивная трибуна AUVINT

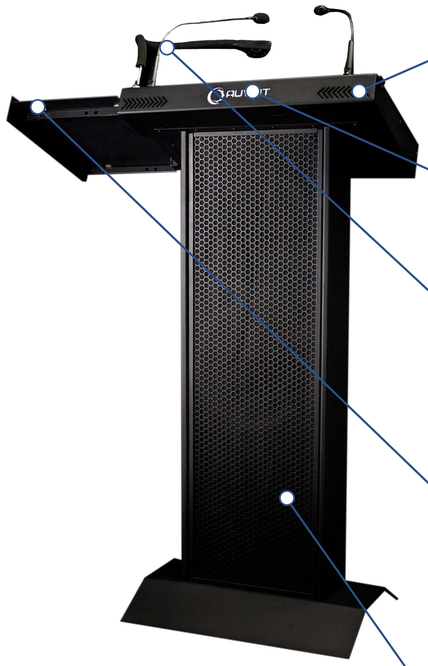

Акустическая система

Акустическая система от 60 Вт со встроенным усилителем поможет проводить совещание и презентацию в помещениях без дополнительных колонок.

IPSмониторы

24 — дюймовый IPS сенсорный экран на 20 касаний позволит делать сноски и пометки и не использовать мышь и клавиатуру.

Кардиодные микрофоны и микшерный пульт

Кардиодные микрофоны чутко улавливают речь докладчика и транслируют её на акустическую систему. Микшерный пульт поможет настроить АЧХ любого источника.

Бумажный доклад

Бумажный доклад — не проблема, мы проецируем его на экран дисплея с помощью встроенной док-камеры. Делай «на лету» пометки и транслируй изображение на проектор с помощью PTZ-камеры. Полку для документов можно убрать внутрь (рельсовая система).

Внутренние компоненты

Внутренние компоненты конфигурируются по вашему желанию (процессор, оперативная память, SSD).

от 229 000 ₽

Новый виток развития иновационных технологий — интерактивные трибуны от компании АУВИНТ. Выступления и проведения презентаций теперь станут информативнее,а подготовка к ним проще.

Никаких проводов и дополнительного оборудования — все для вашей эффективной презентации уже внутри. Подключайте флеш-карту или загружайте материалы из облака и выводите презентацию на проектор.

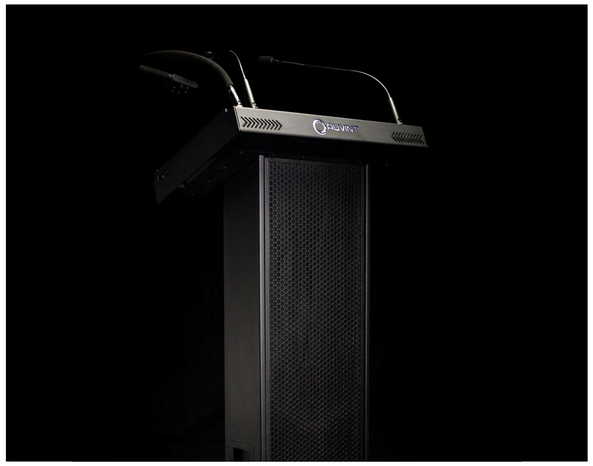

Комплектации

MINIMAL	24” IPS экран, компьютер, микрофоны	229 000 ₽
MEDIUM	24” IPS экран, компьютер, аудиосистема, микшерный пульт	299 000 ₽
MAXIMUM	24” IPS экран, компьютер, аудиосистема, микшерный пульт, документт камера	329 000 ₽

auvint.ru
г. Иркутск, ул. Баррикад, 51/9
+7 (3952) 265-994
opt@auvint.ru

AUVINT
АУДИО ВИДЕО РЕШЕНИЯ

Интерактивный стол AUVINT

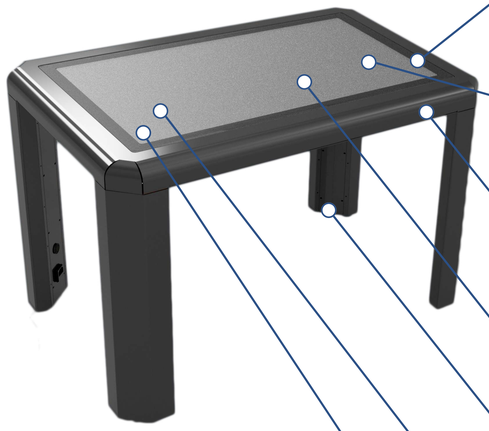

Порошковая покраска.
Премиальный внешний вид.
Выбор цвета в палитре RAL.

Современные технологии отображения.
IPS матрицы, 4К разрешение.
Картинка приятная глазу и более четкая.

Металлическая конструкция из стали 2 мм.
Исключает опрокидывание,
минималистичный дизайн.

Емкостная технология распознования касаний.
Чёткость, вандалоустойчивать, до 40 касаний.

Мобильная конструкция.
Колёса утоплены внутрь. Предусмотрены винтовые опоры для фиксации стола.

Встроенное программное обеспечение АЛМА.
Более 80 обучающих игр и 110 текстов
на развитие детей.

Возможность установить свое ПО.
Развивающие, для психологов, логопедов и пр.

от 249 000 ₽

Надёжные и многофункциональные интерактивные столы собственного производства от компании AUVINT доступны в разных конфигурациях с индивидуальной стилизацией под ваши потребности

Интерактивные столы AUVINT отлично подойдут для образовательных учреждений и для создания интерактивных музейных экспозиций. Различное ПО позволяет организовать с их помощью уникальный интерактивный процесс взаимодействия с контентом

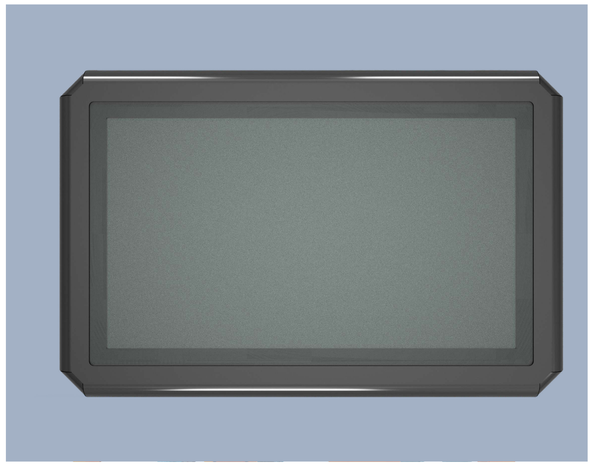

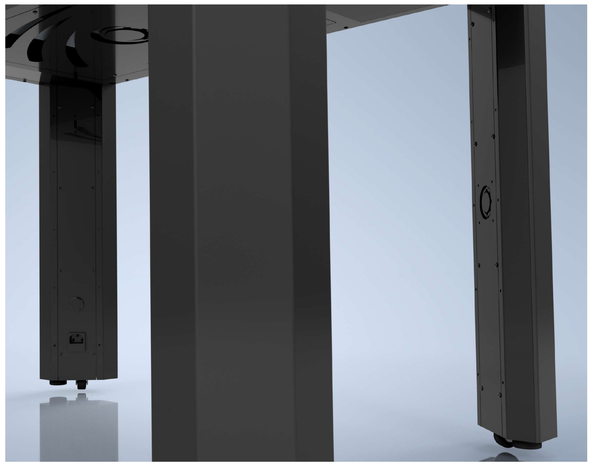

Комплектации

Стол с диагональю экрана 32"	249 000 ₽
Стол с диагональю экрана 43"	299 000 ₽
ПО АЛМА "Финансовая грамотность	55 000 ₽
Логотип с подсветкой	15 000 ₽

auvint.ru
г. Иркутск, ул. Баррикад, 51/9
+7 (3952) 265-994
opt@auvint.ru

AUVINT
АУДИО ВИДЕО РЕШЕНИЯ

Наклонный интерактивный стол AUVINT

Наклонный механизм.
от 0 до 90 градусов

Экран.
4K IPS матрица диагональю 32 или 43 дюйма, ёмкостная технология распознавания касаний

Звук.
встроенная акустическая система из двух динамиков по 15 Вт

Надёжная и качественная основа.
сталь 2мм, порошковая премиальная покраска и вандалоустойчивость

Продуманная конструкция.
лёгкий доступ к внутренним компонентам для обслуживания и модернизации

от 229 000 ₽

Надёжные и многофункциональные интерактивные столы собственного производства от компании AUVINT доступны в разных конфигурациях с индивидуальной стилизацией под ваши потребности

Информационный стенд для посетителей вашего заведения или офиса
Выводите любую информацию для ваших посетителей — сайт, системы записи и регистрации, промо-материалы. Благодаря встроенному модулю Wi-Fi стол можно установить в любом месте, где есть розетка. Устанавливайте любую операционную систему и нужное программное обеспечение.

Комплектации

Интерактивный наклонный стол AUVINT, диагональ: 32" дюйма	229 000 ₽
Интерактивный наклонный стол AUVINT, диагональ: 43" дюйма	240 000 ₽

auvint.ru
г. Иркутск, ул. Баррикад, 51/9
+7 (3952) 265-994
opt@auvint.ru

AUVINT
АУДИО ВИДЕО РЕШЕНИЯ

Информационная стойка AUVINT

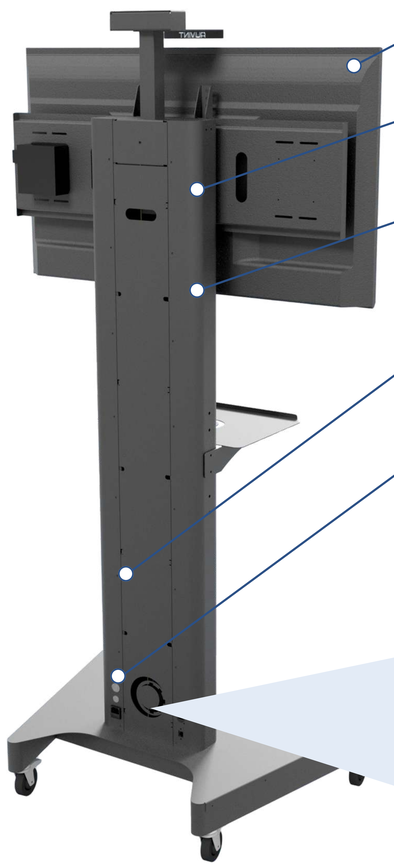

Поддерживает панели:
до 120кг и 98 дюймов диагонали

Прочная конструкция:
сталь толщиной 2мм

Порошковая покраска:
надёжное покрытие и премиальный внешний вид

Все кабели и подключение 220В внутри стойки за крышкой

Электрификация:
просто подключите стойку в розетку и ваши устройства заработают

Разъёмы для подключения:
HDMI и LAN

от 40 000 ₽

Надёжные и многофункциональные стойки собственного производства от компании AUVINT доступны в разных конфигурациях с индивидуальной стилизацией под ваши потребности

Модульная система стойки позволяет установить полку лоя компьютера или документов с регулировкой высоты, а так же полку для PTZ-камеры.

Комплектации

Стойка с электрификацией	60 000 ₽
Стойка без электрификации	40 000 ₽

auvint.ru
г. Иркутск, ул. Баррикад, 51/9
+7 (3952) 265-994
opt@auvint.ru

AUVINT
АУДИО ВИДЕО РЕШЕНИЯ

Мобильная стойка AUVINT

Изготовлена из стали толщиной 2 мм, выдерживает нагрузку до 100 кг.
Порошковая покраска. Подходит для интерактивных панелей и ТВ.

Комплектации

Мобильная стойка	24 000 ₽

auvint.ru
г. Иркутск, ул. Баррикад, 51/9
+7 (3952) 265-994
opt@auvint.ru